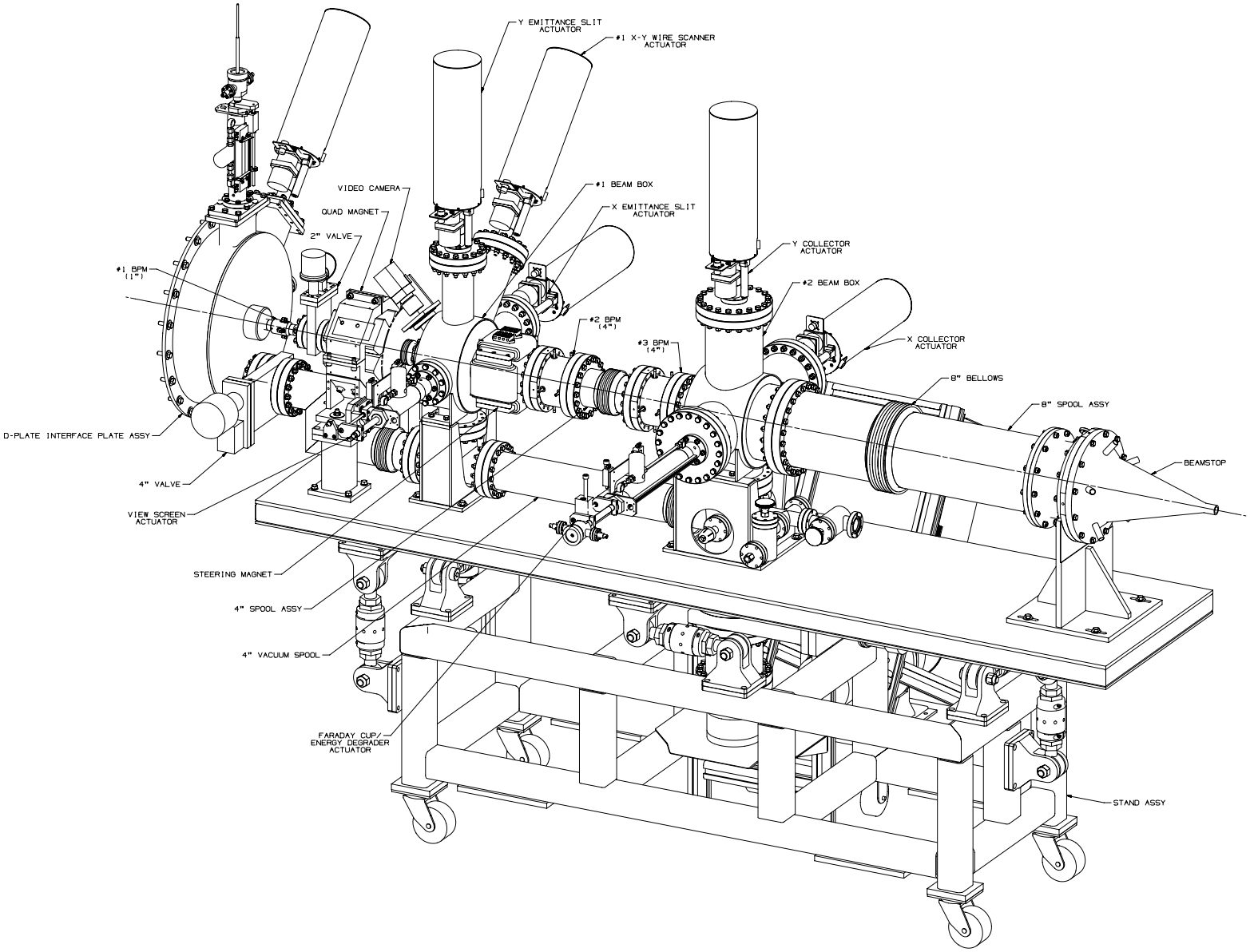

D-PLATE ASSEMBLY